NIKKI DENSO

2023国際ロボット展
INTERNATIONAL ROBOT EXHIBITION 2023
iREX 2023

CKD日機電装 出展品ガイド

CKD NIKKI DENSO Exhibit Guide

新たな駆動を創り出す。

高応答タイプ ダイレクトドライブモータ

参考出品

●従来の当社製HD-s seriesをさらに高タクト化した新モデル。新型ドライバと組み合わせることで、さらに高タクト動作を追求。
●お客様の装置タクトアップに貢献。

動作角度が小さく高タクトが要求される、
・高速テストハンドラー
・テーピング装置
等に最適。

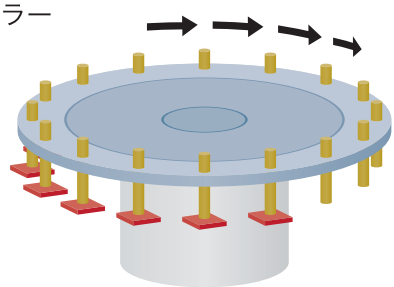

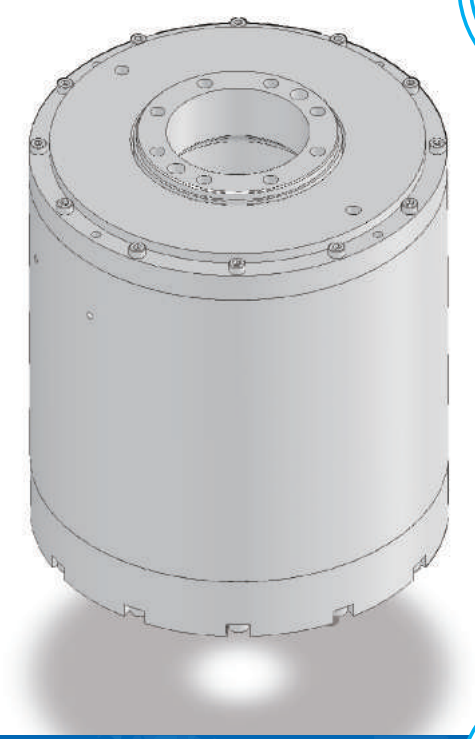

大中空径タイプ ダイレクトドライブモータ

参考出品

●大中空径タイプFD-s Seriesの中空径をさらに広げた新モデル
●モータ外径425mmに対し、中空径260mmと大中空径化。
●装置設計自由度向上に貢献。

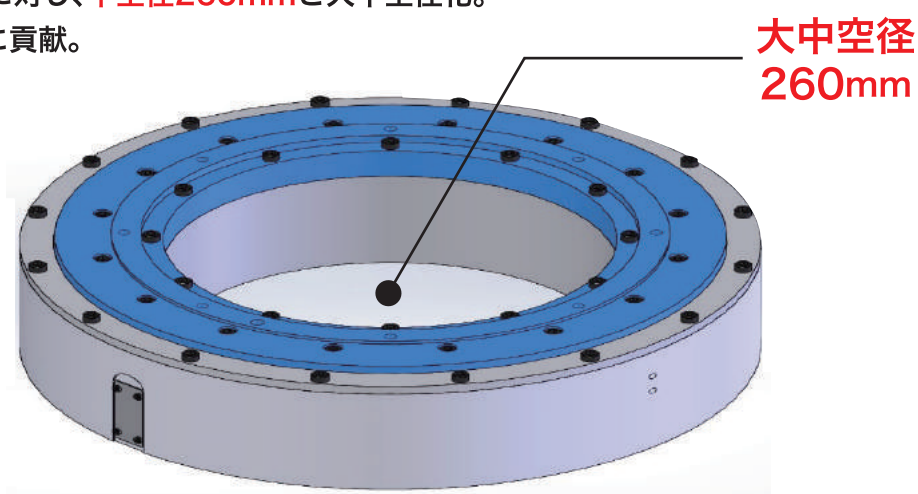

高精度エアベアリングリニアステージ

参考出品

●エアベアリング＋コアレスリニアモータによる速度安定性、
　分解能と速度を両立した高精度エアベアリングリニアステージ
●装置性能アップに貢献。

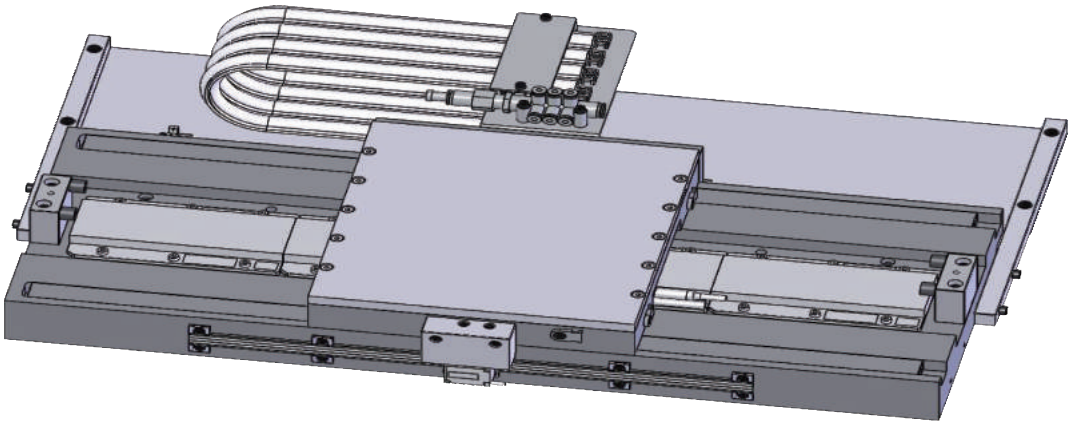

◎◎　その他、当社取扱製品　◎◎

高性能ダイレクトドライブモータ

**装置性能の高性能化を実現する
ダイレクトドライブモータ〈てDISC〉**

◎業界トップレベルの高応答性能

◎高い速度安定性能

◎豊富なラインアップ

・定格トルク:4.2～2,000N･m
・外径:Φ112～663mm

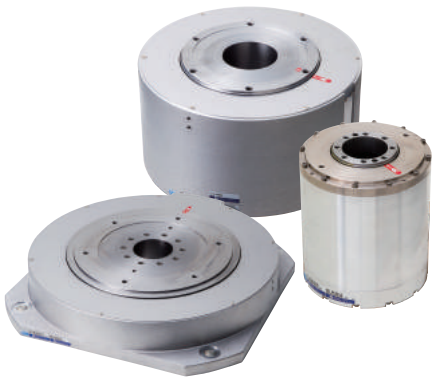

リニアサーボモータ

**機械の高品質、高性能を実現する
ダイレクト直線駆動〈てリニア〉**

◎用途に応じた豊富なラインアップ

◎定格推力　7N ～ 1500N

◎専用対応で水冷、空冷タイプが可能

サーボドライバ

**モータ性能を最大限に
発揮させる機能満載〈VPHシリーズ〉**

◎速度安定性能、停止時の安定性を向上

◎SSCNETⅢ/H、EtherCAT、
　MECHATROLINK-Ⅲ、CC-Linkに対応

SSCNETⅢ/H　EtherCAT　MECHATROLINK　CC-Link

NIKKI DENSO　CKD日機電装株式会社

本社 〒216-0003 神奈川県川崎市宮前区有馬2-8-24 TEL.044(855)4311〈代表〉 FAX.044(856)4831

ホームページアドレス https://www.nikkidenso.co.jp

資料No.N067J202311-3500