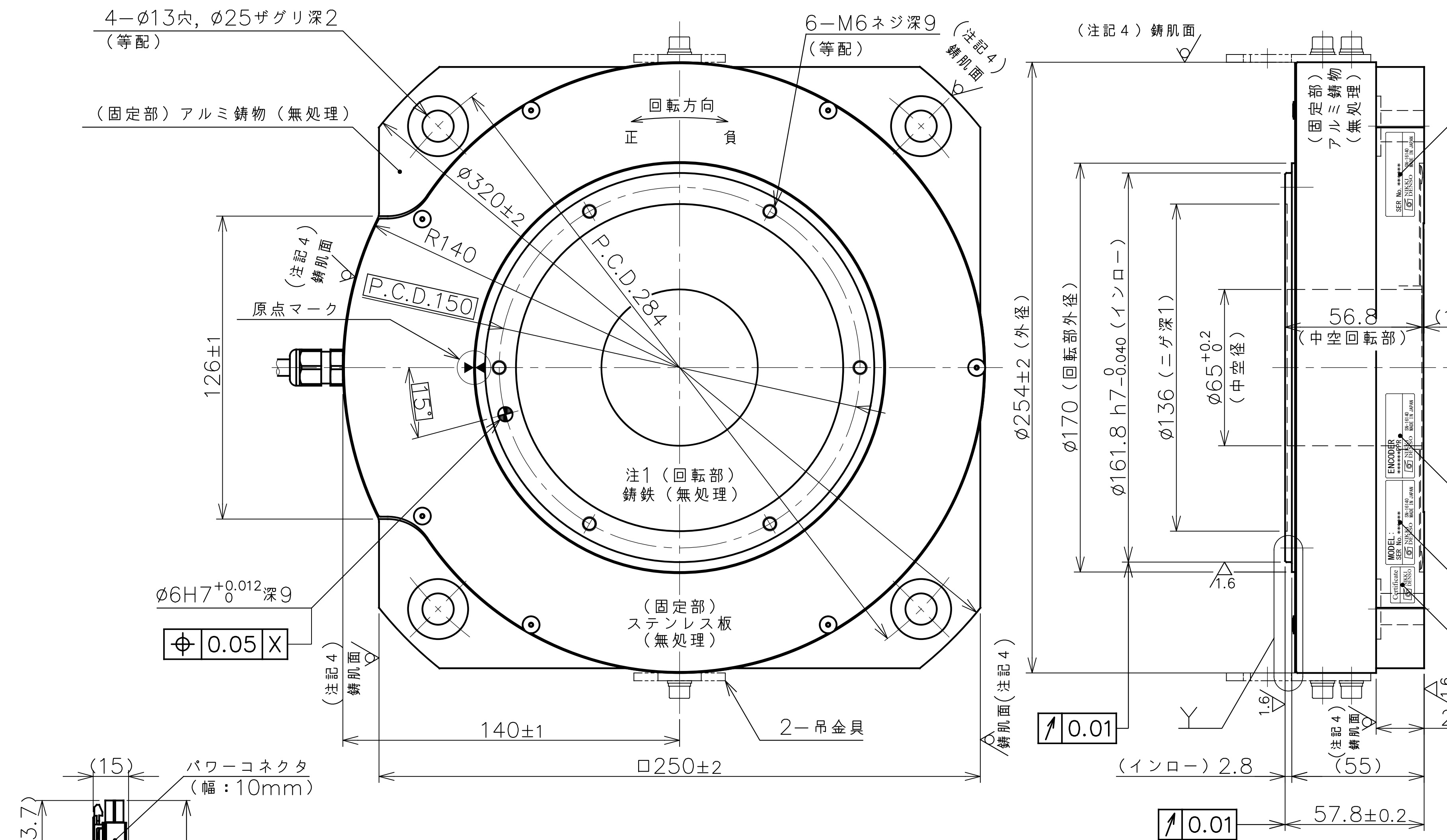
4−Ø13穴，Ø25ザグリ深2
（等配）
6−M6ネジ深9
（等配）
（注記4）鋳肌面
（固定部）アルミ鋳物（無処理）
回転方向
正
負
Ø320±2
R140
P.C.D.150
P.C.D.284
原点マーク
15°
126±1
注1（回転部）
鋳鉄（無処理）
（固定部）
ステンレス板
（無処理）
Ø6H7$^{+0.012}_{0}$深9
⌖ 0.05 X
140±1
□250±2
2−吊金具
Ø254±2（外径）
Ø170（回転部外径）
Ø161.8 h7$^{0}_{-0.040}$（インロー）
Ø136（ニゲ深1）
Ø65$^{+0.2}_{0}$
（中空径）
56.8
（中空回転部）
(1)
X
（固定部）
アルミ鋳物
（無処理）
銘板3
銘板2
銘板1
合格証
SER No. ******
NIKKI DENSO
SN-16140
MADE IN JAPAN
ENCODER
******PPR
MODEL :
Certificate
1.6
Y
↗ 0.01
（インロー）2.8
(55)
20±1
57.8±0.2

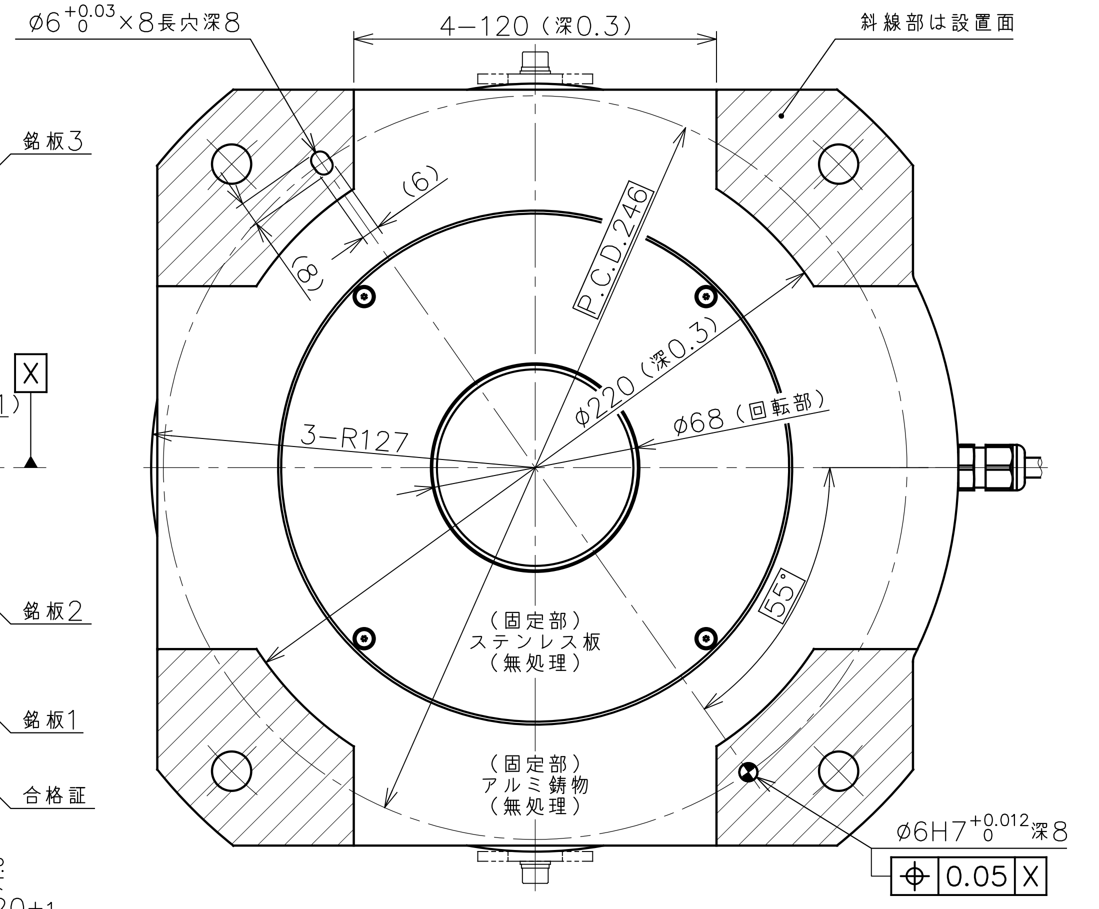
Ø6$^{+0.03}_{0}$×8長穴深8
4−120（深0.3）
斜線部は設置面
(6)
(8)
P.C.D.246
Ø220（深0.3）
Ø68（回転部）
3−R127
55°
（固定部）
ステンレス板
（無処理）
（固定部）
アルミ鋳物
（無処理）
Ø6H7$^{+0.012}_{0}$深8
⌖ 0.05 X

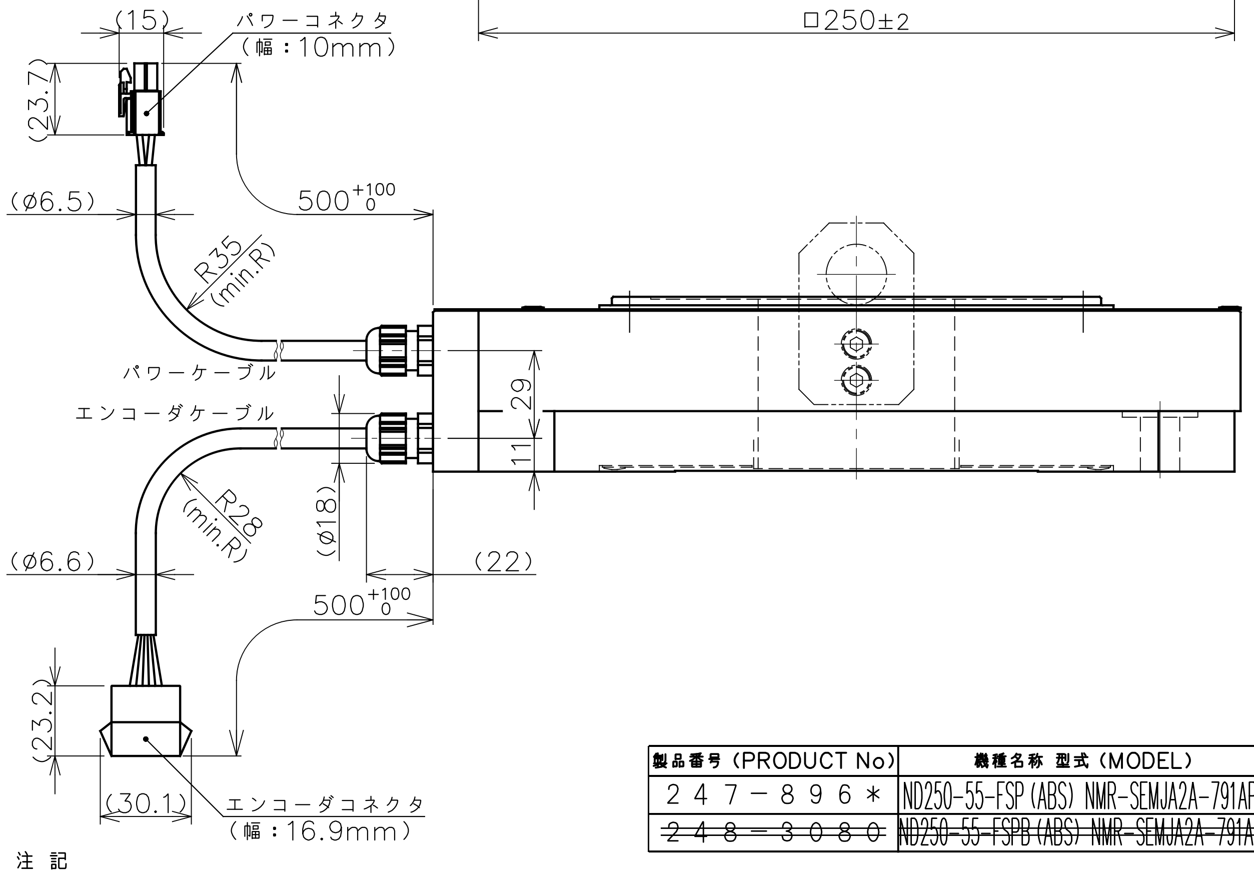
(15)
パワーコネクタ
（幅：10mm）
(23.7)
(Ø6.5)
500$^{+100}_{0}$
R35
(min.R)
パワーケーブル
エンコーダケーブル
29
11
R28
(min.R)
(Ø18)
(Ø6.6)
(22)
500$^{+100}_{0}$
(23.2)
(30.1)
エンコーダコネクタ
（幅：16.9mm）

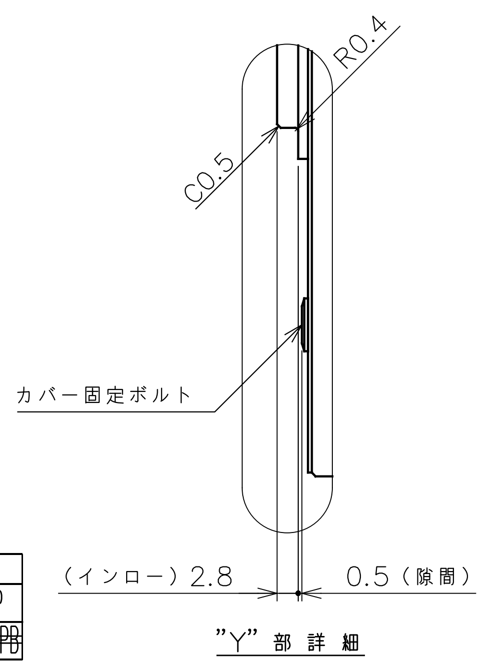
R0.4
C0.5
カバー固定ボルト
（インロー）2.8
0.5（隙間）

"Y" 部 詳 細

製品番号（PRODUCT No）	機種名称 型式（MODEL）
247−896＊	ND250-55-FSP (ABS) NMR-SEMJA2A-791AP
~~248−3080~~	~~ND250-55-FSPB (ABS) NMR-SEMJA2A-791APB~~

注 記

1. 回転部には表面処理がありません。防錆剤を塗布して納入しますのでモータ使用時には防錆剤を剥がしてください。
2. 仕様表の許容アキシャル荷重及び許容モーメント荷重は、各々が単独で作用した場合の最大許容値です。アキシャル荷重，ラジアル荷重，モーメント荷重の複合荷重が作用する場合や寿命に関してはお問い合わせ下さい。
3. エンコーダコネクタのメーカー専用ピン（A6～B7）には配線を行わないで下さい。エンコーダの故障に繋がります。
4. モータ外周は鋳肌（勾配有）です。
5. 位置決めピン穴仕様標準化対応に伴い、製品番号の統一化を行いました。

銘 板 詳 細	
図 中 表 記	銘 板 名
銘板1	モータ銘板
銘板2	エンコーダ銘板
銘板3	エンコーダソフト銘板

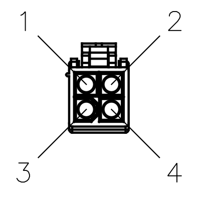

パワーコネクタPIN配列		
PIN	信 号	線 色
1	U相	黒
2	V相	黒
3	W相	黒
4	アース	緑／黄

ハウジング：172167−1（TEJ）
コンタクト：170364−1（TEJ）

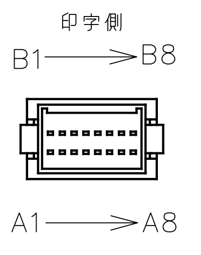
印字側
B1⟶B8
A1⟶A8

空きピン：A4, A5, A8, B4, B5

エンコーダコネクタPIN配列				
PIN	信号	PIN	信号	
A1	+5V	A5	N.C.	
B1	GND	B5	N.C.	
A2	+5V	A6	メーカ専用	注3
B2	GND	B6	メーカ専用	注3
A3	SD1	A7	メーカ専用	注3
B3	SD1*	B7	メーカ専用	注3
A4	N.C.	A8	N.C.	
B4	N.C.	B8	FG	

ハウジング：J21DPM−16V−KY（JST）
コンタクト：SJ2M−002GF−M1.0N（JST）

仕様表

項　目	単位	仕様	
定格トルク	N·m	42	
最大トルク	N·m	100	
定格電流	A	6.0	
定格回転数	rps	3	
定格出力	W	791	
エンコーダタイプ	光学式 1回転アブソリュート		
出力信号	シリアル通信		
インタポレーションユニット	モータに内蔵		
検出パルス	ppr	6,815,744	
電気的検出分解能	秒	0.191	
許容モーメント荷重	N·m	60	◆
許容アキシャル荷重	N	3,500	◆
ラジアル振れ（無負荷）	mm	0.01	
アキシャル振れ（無負荷）	mm	0.01	
ロータ慣性モーメント	kg·m²	0.022	
質量	kg	10.7	
磁極検出方式	絶対位置検出		
使用電源	ACV	3相200V	
組合せドライバ	VCII, VPS, VPH−800W		
定格の種類	−	連続（S1）	
取付方向	−	回転部水平上向	☆
保護等級	IP	42	
使用環境温度	℃	0～40	
使用環境湿度（結露無）	%	0～85	
耐振動	G	1	
耐電圧	AC 1500V／1分間		
絶縁抵抗	Ω	100M以上	

◆ 荷重によりベアリング寿命、振れ精度は異なります。
☆ 水平方向以外につきましては、ご相談ください。

変更 REV. MARK 出図 ENTRY No.	記事 REV. NOTE

APPROVED DATE	CHECKED DATE	DESIGNED DATE

備考 NOTE File name／SE−78450B.dwg
出図番号 ENTRY No. R1−71729
製品番号 PRODUCT No. 図面内に記載

承認 APPROVED	照査 CHECKED	設計 DESIGNED

美装 FINISH 図示
材質 MATERIAL 図示
尺度 SCALE 1／2.5
第三角法 third angle projection

機種名称 MODEL τDISCモータ ND250-55-FSP ~~(B)~~ (ABS) NMR-SEMJA2A-791AP ~~(B)~~
図面名称 TITLE 外形図（ABS 高精度）
図面番号 DRAWING No. SE−78450
REV. B

NIKKI DENSO CKD日機電装株式会社