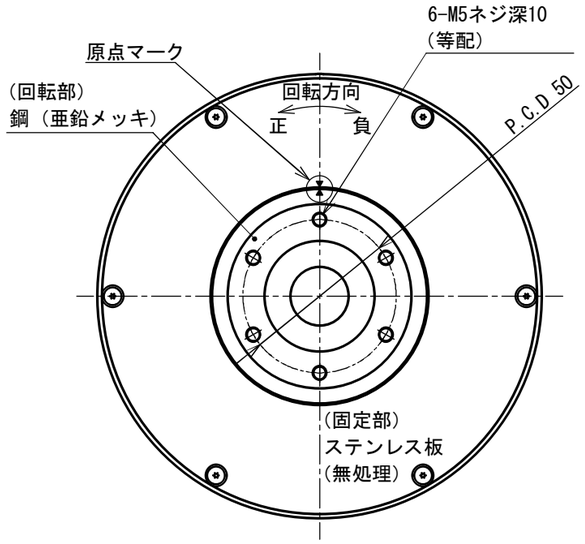

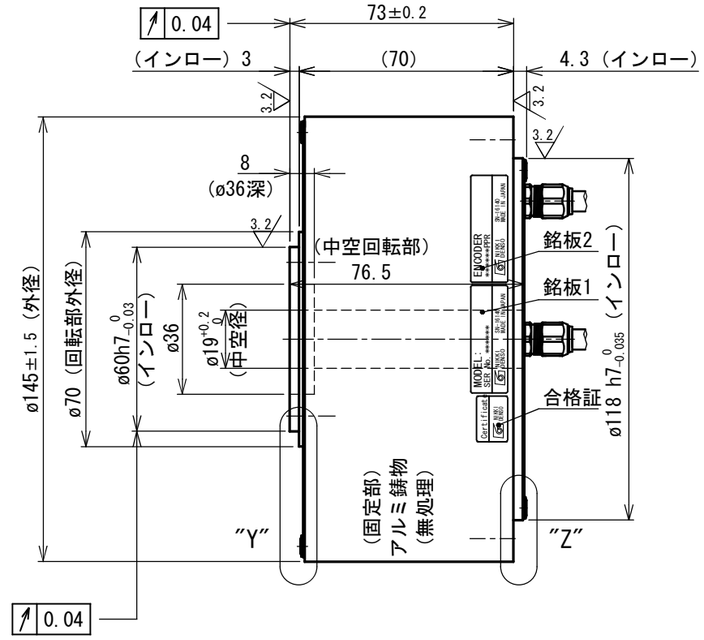

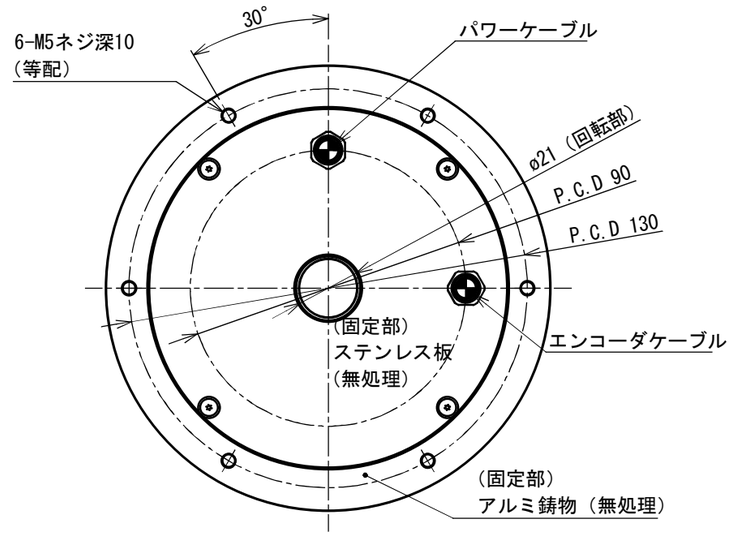

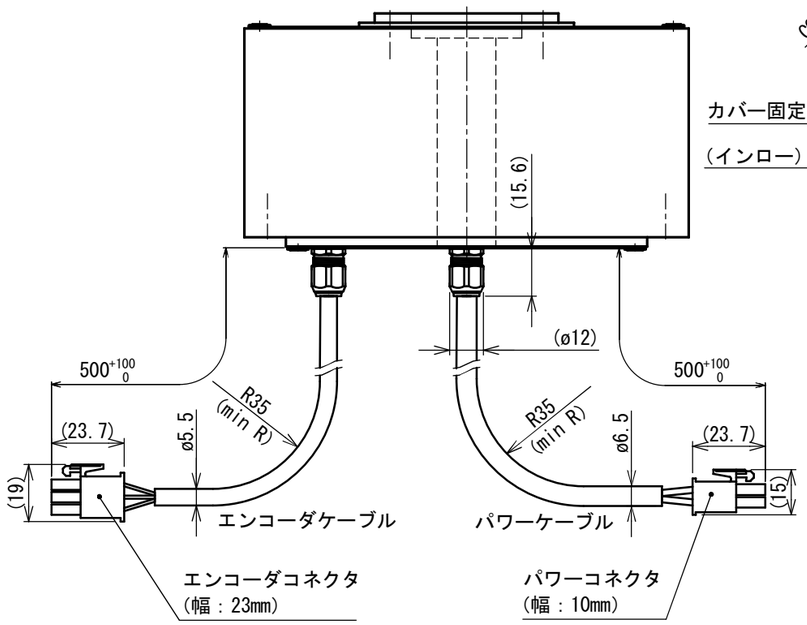

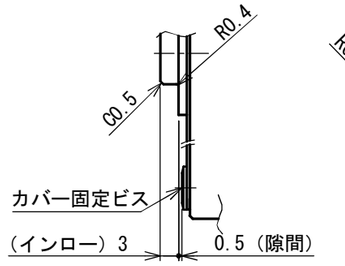

"Y"部詳細

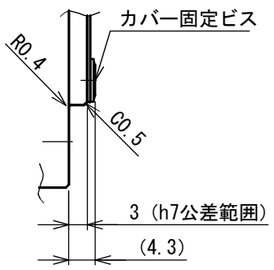

"Z"部詳細

銘板詳細表

図示	銘　板　詳　細
銘板1	モータ銘板
銘板2	エンコーダ銘板

パワーコネクタPIN配置表

PIN	信　号	線　色
1	U相	赤
2	V相	白
3	W相	黒
4	アース	緑

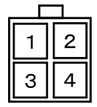

パワーコネクタ
コネクタ
172167-1（TE製）
ピン
170364-1（TE製）

エンコーダコネクタPIN配置表

PIN	信　号	線　色
1	A	黄/赤1
2	A＊	黄/黒1
3	B	白/赤1
4	B＊	白/黒1
5	Z	灰/赤1
6	Z＊	灰/黒1
7	PS	橙/赤1
8	PS＊	橙/黒1
9	PC	灰/赤2
10	PC＊	灰/黒2
11	+5V	桃/赤1
12	GND	桃/黒1
13	+5V	橙/赤2
14	GND	橙/黒2
15	FG	アウターシールド

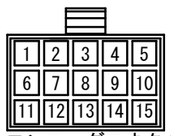

エンコーダコネクタ
タブハウジング
172171-1（TE製）
タブコンタクト
170363-1（TE製）

仕様表

項　目	単位	仕様
定格トルク	N·m	9.6
最大トルク	N·m	22
定格電流	A	3.4
定格回転数	rps	5
定格出力	W	301
エンコーダタイプ	光学式	インクリメンタル
出力信号	A・B相 パルス出力	
インタポレーションユニット	モータに内蔵	
検出パルス	ppr	3,200,000
電気的検出分解能	秒	0.405
許容モーメント荷重	N·m	17.3 ◆
許容アキシャル荷重	N	2,400 ◆
ラジアル振れ（無負荷）	mm	0.04
アキシャル振れ（無負荷）	mm	0.04
ロータ慣性モーメント	kg·m²	0.00084
質量	kg	4.1
磁極検出方式	磁極センサ検出／自動検出を選択	
使用電源	ACV	3相200V
組合せドライバ	400W	
定格の種類	－	連続（S1）
取付方向	－	回転部水平上向☆
保護等級	IP	42
使用環境温度	℃	0～40
使用環境湿度（結露無）	%	0～85
耐振動	G	1
耐電圧	AC 1500V／1分間	
絶縁抵抗	Ω	100M以上

◆ 荷重によりベアリング寿命、振れ精度は異なります。
☆ 水平方向以外につきましては、ご相談ください。

注 記
1.仕様表の許容アキシャル荷重及び、許容モーメント荷重は
　各々が単独で作用した場合の最大許容値です。
　アキシャル荷重、ラジアル荷重，モーメント荷重の
　複合荷重が作用する場合や寿命に関してはお問い合わせ下さい。

変更 REV. MARK / 出図 ENTRY No.	記事 REV. NOTE	APPROVED DATE	CHECKED DATE	DESIGNED DATE
△				
△				
△				

備考 NOTE: File name／SE-64882.dwg
承認 APPROVED | 照査 CHECKED | 設計 DESIGNED
NIKKI DENSO 日機電装株式会社

出図番号 ENTRY No.: R1-713118
製品番号 PRODUCT No.: 247-8141
美装 FINISH: 図示
材質 MATERIAL: 図示
尺度 SCALE: 1／2
第三角法 third angle projection
機種名称 MODEL: ℃DISCモータ ND140-70-LS (INC) NMR-SRE1A2A-301A
図面名称 TITLE: 外形図（INC）
図面番号 DRAWING No.: SE－64882
REV.