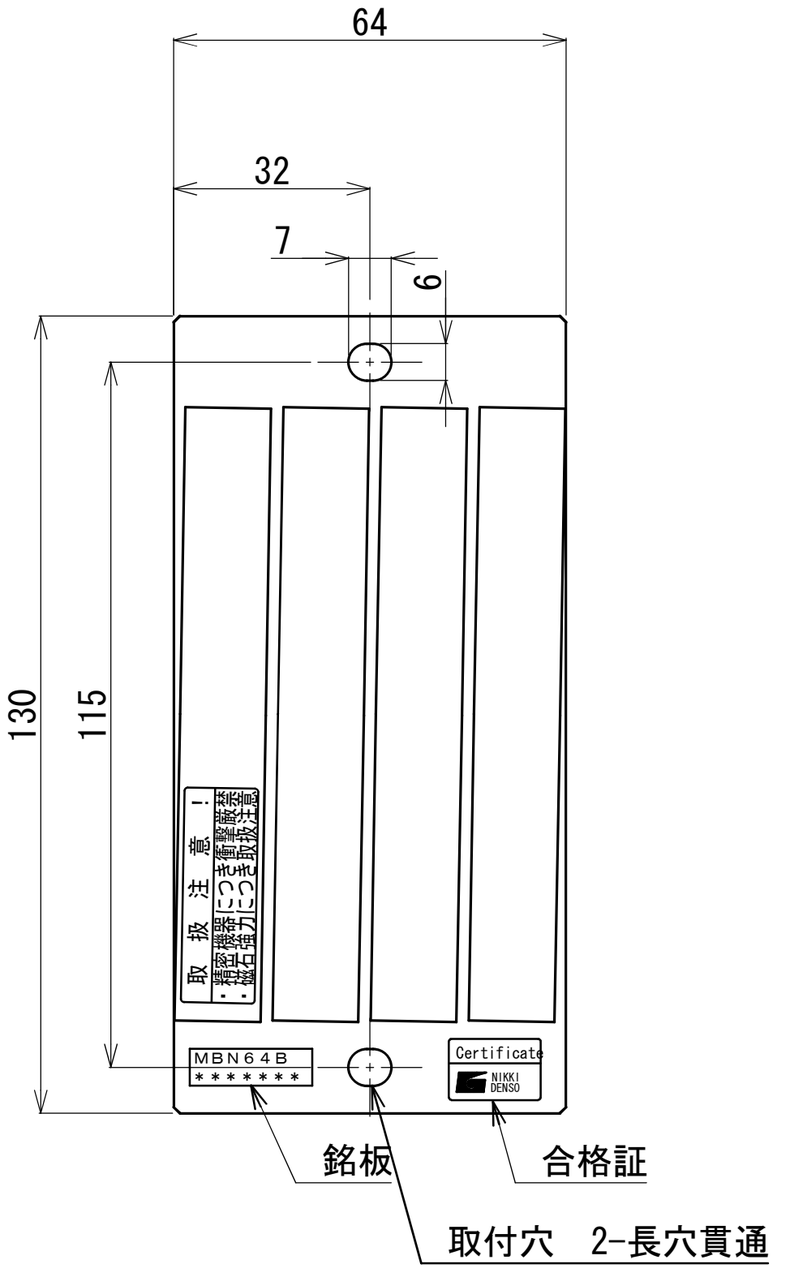

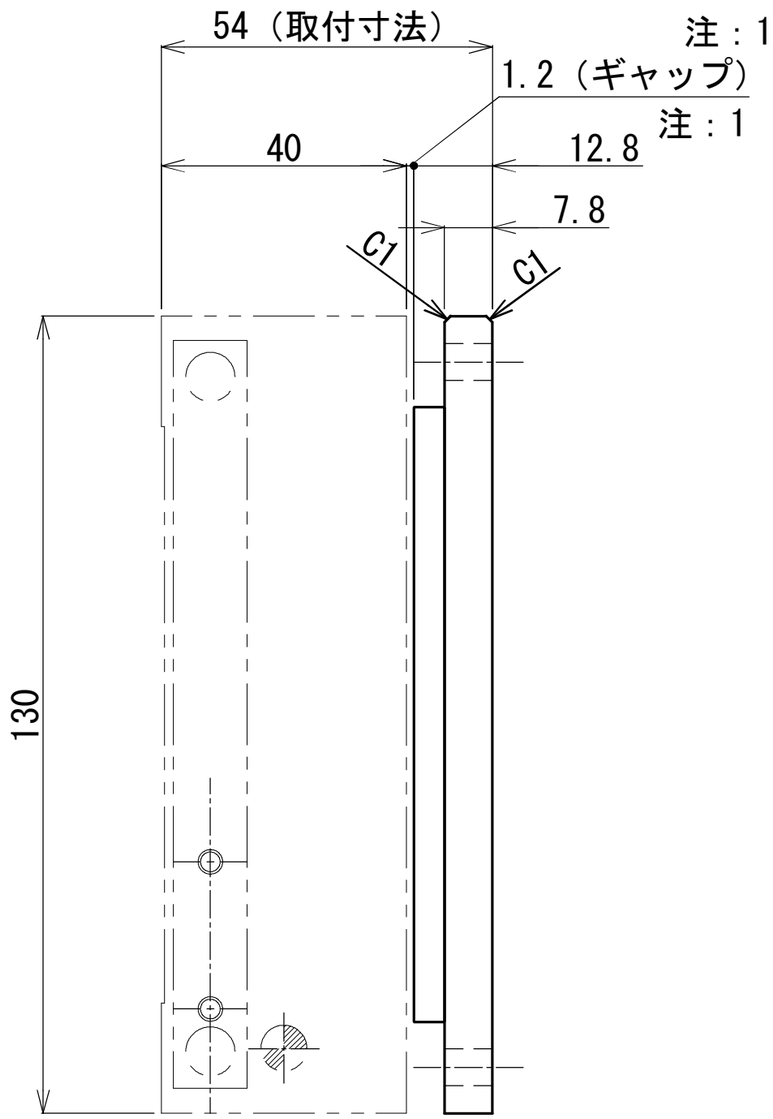

注　記

1. 本図は、オプション（マグネットカバー）未装着です。
   マグネットカバーを付けた場合は、マグネットベースの
   全高は13mm、ギャップは1mmになります。

変更 REV. MARK / 出図 ENTRY No.	記事 REV. NOTE	APPROVED DATE	CHECKED DATE	DESIGNED DATE

備考 NOTE File name／SE-.dwg

承認 APPROVED	照査 CHECKED	設計 DESIGNED

NIKKI DENSO　日機電装株式会社

質量 MASS kg	慣性モーメント MOMENT OF INERTIA *** kg・m²
材料番号 MATERIALS No. ,***-*****,	
出図番号 ENTRY No. ,R1-6978	製品番号 PRODUCT No. ,247-740
部品番号 PARTS No. ,***-*****,	
美装 FINISH ――	機種名称 MODEL NLAシリーズ MBNA64A
材質 MATERIAL ――	図面名称 TITLE マグネットベース外形図
尺度 SCALE 1/1	図面番号 DRAWING No. SE-55390C　REV.
第三角法 third angle projection	