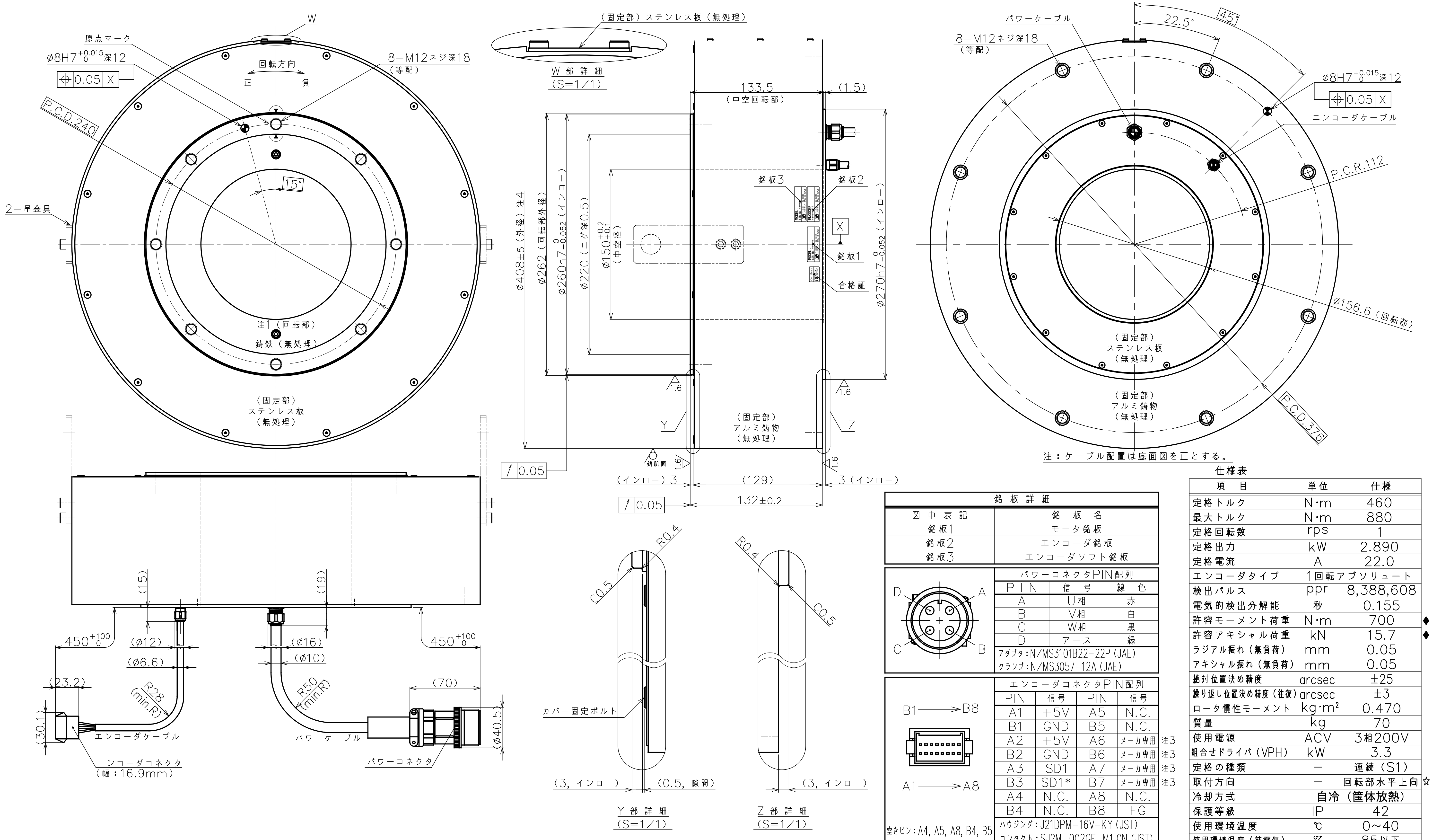
W
原点マーク
Φ8H7$^{+0.015}_{0}$深12
⌖ 0.05 X
回転方向
正
負
8−M12ネジ深18
（等配）
P.C.D.240
15°
2−吊金具
注1（回転部）
鋳鉄（無処理）
（固定部）
ステンレス板
（無処理）
（固定部）ステンレス板（無処理）
W 部 詳 細
（S=1/1）
133.5
（中空回転部）
（1.5）
Φ408±5（外径）注4
Φ262（回転部外径）
Φ260h7$^{0}_{-0.052}$（インロー）
Φ220（ニゲ深0.5）
Φ150$^{+0.2}_{+0.1}$（中空径）
Φ270h7$^{0}_{-0.052}$（インロー）
銘板3
銘板2
銘板1
合格証
X
1.6
（固定部）
アルミ鋳物
（無処理）
Y
Z
鋳肌面
/ 0.05
（インロー）3
（129）
3（インロー）
132±0.2
パワーケーブル
8−M12ネジ深18
（等配）
22.5°
45°
Φ8H7$^{+0.015}_{0}$深12
⌖ 0.05 X
エンコーダケーブル
P.C.R.112
Φ156.6（回転部）
（固定部）
ステンレス板
（無処理）
（固定部）
アルミ鋳物
（無処理）
P.C.D.376
注：ケーブル配置は底面図を正とする。
（15）
（19）
450$^{+100}_{0}$
（Φ12）
（Φ6.6）
（Φ16）
（Φ10）
（23.2）
（30.1）
R28（min.R）
R50（min.R）
（70）
（40.5）
エンコーダケーブル
パワーケーブル
エンコーダコネクタ
（幅：16.9mm）
パワーコネクタ
R0.4
C0.5
カバー固定ボルト
（3，インロー）
（0.5，隙間）
Y 部 詳 細
（S=1/1）
Z 部 詳 細
（S=1/1）

銘　板　詳　細	
図　中　表　記	銘　板　名
銘板1	モータ銘板
銘板2	エンコーダ銘板
銘板3	エンコーダソフト銘板

パワーコネクタPIN配列

PIN	信　号	線　色
A	U相	赤
B	V相	白
C	W相	黒
D	アース	緑

アダプタ：N/MS3101B22−22P（JAE）
クランプ：N/MS3057−12A（JAE）

エンコーダコネクタPIN配列

PIN	信号	PIN	信号	
A1	+5V	A5	N.C.	
B1	GND	B5	N.C.	
A2	+5V	A6	メーカ専用	注3
B2	GND	B6	メーカ専用	注3
A3	SD1	A7	メーカ専用	注3
B3	SD1*	B7	メーカ専用	注3
A4	N.C.	A8	N.C.	
B4	N.C.	B8	FG	

B1 → B8
A1 → A8
空きピン：A4, A5, A8, B4, B5
ハウジング：J21DPM−16V−KY（JST）
コンタクト：SJ2M−002GF−M1.0N（JST）

◆ 荷重によりベアリング寿命、振れ精度は異なります。
☆ 水平方向以外につきましては、ご相談ください。

仕様表

項　目	単位	仕様	
定格トルク	N·m	460	
最大トルク	N·m	880	
定格回転数	rps	1	
定格出力	kW	2.890	
定格電流	A	22.0	
エンコーダタイプ	1回転アブソリュート		
検出パルス	ppr	8,388,608	
電気的検出分解能	秒	0.155	
許容モーメント荷重	N·m	700	◆
許容アキシャル荷重	kN	15.7	◆
ラジアル振れ（無負荷）	mm	0.05	
アキシャル振れ（無負荷）	mm	0.05	
絶対位置決め精度	arcsec	±25	
繰り返し位置決め精度（往復）	arcsec	±3	
ロータ慣性モーメント	kg·m²	0.470	
質量	kg	70	
使用電源	ACV	3相200V	
組合せドライバ（VPH）	kW	3.3	
定格の種類	−	連続（S1）	
取付方向	−	回転部水平上向	☆
冷却方式	自冷（筐体放熱）		
保護等級	IP	42	
使用環境温度	℃	0〜40	
使用環境湿度（結露無）	%	85以下	
耐振動	G	1	
耐電圧	AC 1500V／1分間		
絶縁抵抗	Ω	100M以上	

注　記

1. 回転部には表面処理がありません。防錆剤を塗布して納入しますのでモータ使用時には防錆剤を剥がしてください。
2. 仕様表の許容アキシャル荷重及び許容モーメント荷重は、各々が単独で作用した場合の最大許容値です。アキシャル荷重，ラジアル荷重，モーメント荷重の複合荷重が作用する場合や寿命に関してはお問い合わせ下さい。
3. エンコーダコネクタのメーカー専用ピン（A6〜B7）には配線を行わないで下さい。エンコーダの故障に繋がります。
4. モータ外周面は鋳肌（勾配有り）です。

変更 REV. MARK 出図 ENTRY No.	記事 REV. NOTE	APPROVED DATE	CHECKED DATE	DESIGNED DATE

備考 NOTE File name/SE−85700A.dwg
出図番号 ENTRY No. R1−72320
製品番号 PRODUCT No. 248−3900

承認 APPROVED	照査 CHECKED	設計 DESIGNED

美装 FINISH 図示
材質 MATERIAL 図示
尺度 SCALE 1／3.5
第三角法 third angle projection

機種名称 MODEL τDISCモータ FD400−130−LS（1rps_ABS） FD40−282L01ENN
図面名称 TITLE 外形図（ABS）
図面番号 DRAWING No. SE−85700
REV. A

NIKKI DENSO CKD日機電装株式会社