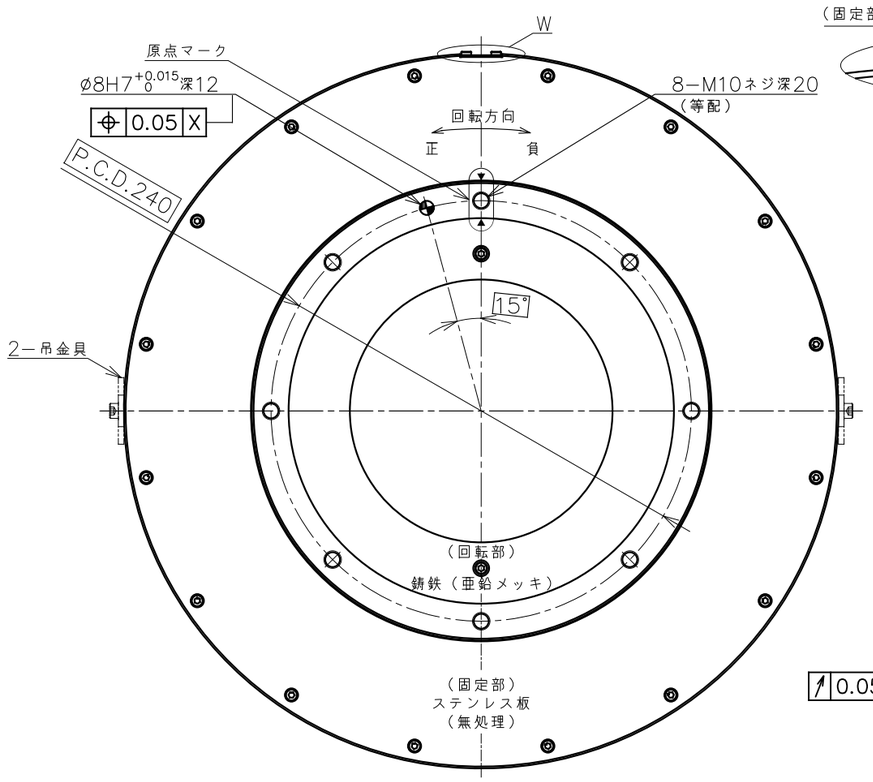

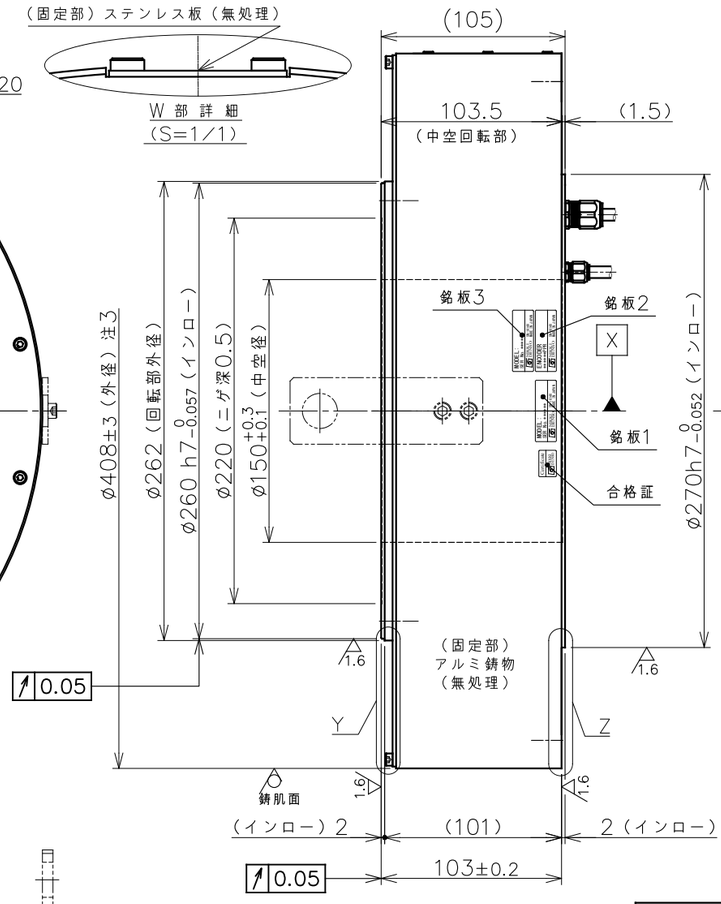

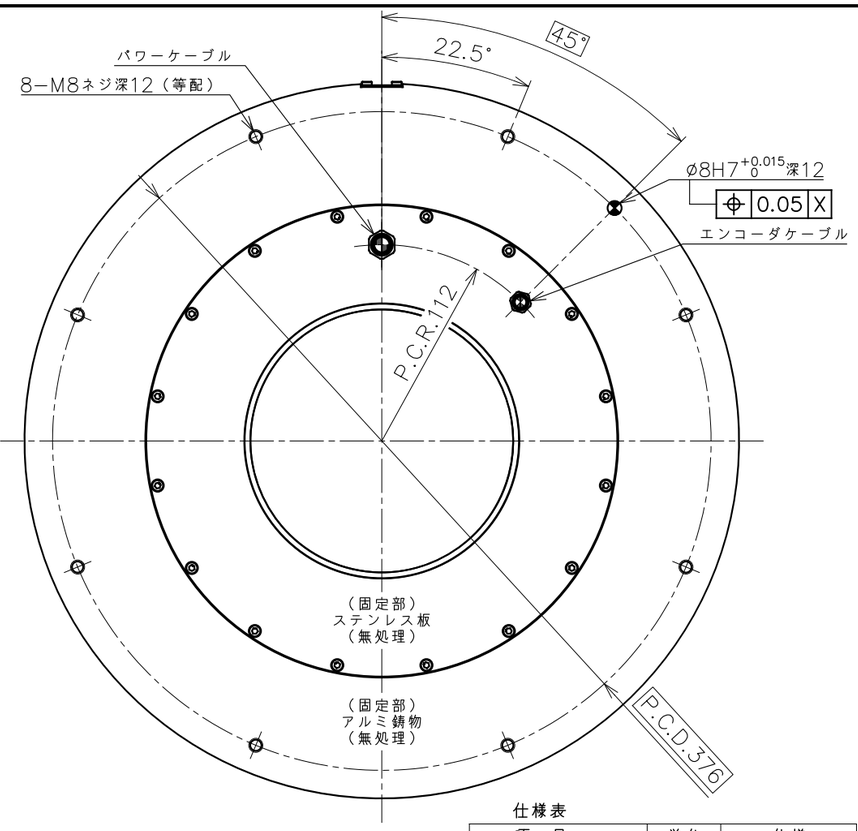

注：ケーブル配置は底面図を正とする。

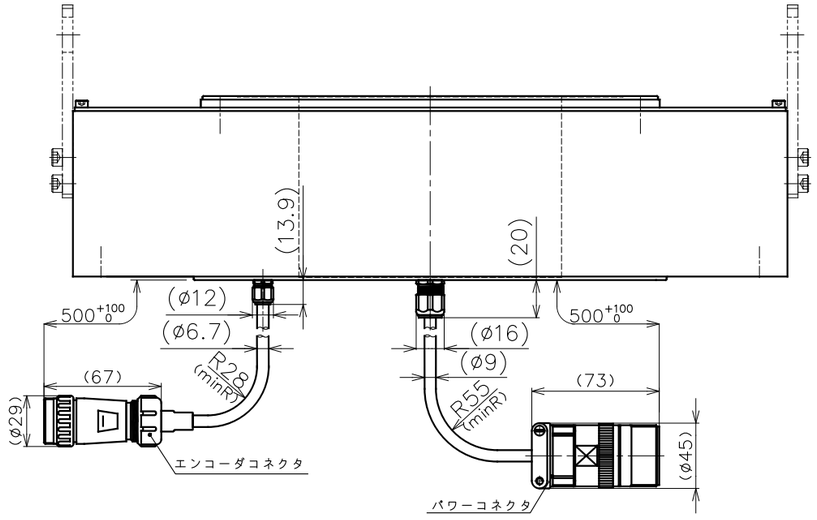

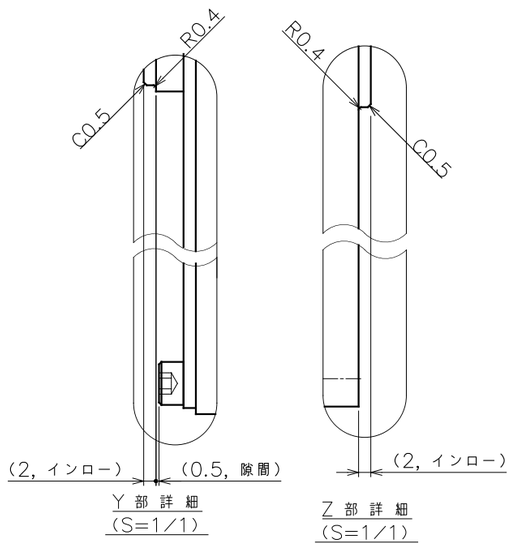

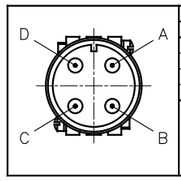

パワーコネクタPIN配列

PIN	信号	線色
A	U相	赤
B	V相	白
C	W相	黒
D	アース	緑

アダプタ
：DMS3101A−22−22−P−BSS
クランプ：
CE3057−12A−3−D

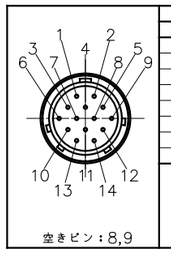

エンコーダコネクタPIN配列

PIN	信号	PIN	信号
1	+5V	9	N.C.
2	GND	10	メーカ専用 注2
3	+5V	11	メーカ専用 注2
4	GND	12	FG
5	FG	13	メーカ専用 注2
6	SD1	14	メーカ専用 注2
7	SD1*		
8	N.C.		

型式：NJW−2414−AdM
(七星科学研究所)

◆ 荷重によりベアリング寿命、振れ精度は異なります。
☆ 水平方向以外につきましては、ご相談ください。

仕様表

項目	単位	仕様
定格トルク	N·m	340
最大トルク	N·m	660
定格回転数	rps	2
定格出力	kW	4.273
定格電流	A	24.7
エンコーダタイプ	1回転アブソリュート	
検出パルス	ppr	8,388,608
電気的検出分解能	秒	0.155
許容モーメント荷重	N·m	700 ◆
許容アキシャル荷重	kN	15.7 ◆
ラジアル振れ(無負荷)	mm	0.05
アキシャル振れ(無負荷)	mm	0.05
絶対位置決め精度	arcsec	±25
繰り返し位置決め精度(往復)	arcsec	±3
ロータ慣性モーメント	kg·m²	0.600
質量	kg	62.3
使用電源	ACV	3相200V
組合せドライバ	VPH 3.3kW	
定格の種類	−	連続(S1)
取付方向	−	回転部水平上向☆
冷却方式	自冷(筐体放熱)	
保護等級	IP	55
使用環境温度	℃	0~40
使用環境湿度(結露無)	%	85以下
耐振動	G	1
耐電圧	AC 1500V/1分間	
絶縁抵抗	Ω	100M以上

注記
1. 仕様表の許容アキシャル荷重及び許容モーメント荷重は、各々が単独で作用した場合の最大許容値です。アキシャル荷重，ラジアル荷重，モーメント荷重の複合荷重が作用する場合や寿命に関してはお問い合わせ下さい。
2. エンコーダコネクタのメーカー専用ピン(10,11,13,14)には配線を行わないで下さい。エンコーダ故障につながります。
3. モータ外周面は錆肌(勾配有り)です。

変更 REV. MARK / 出図 ENTRY No.	記事 REV. NOTE	APPROVED DATE	CHECKED DATE	DESIGNED DATE

備考 NOTE File name/SE−88440.dwg
承認 APPROVED | 照査 CHECKED | 設計 DESIGNED

NIKKI DENSO CKD日機電装株式会社

出図番号 ENTRY No. R,2−7,2,4,7,5
製品番号 PRODUCT No. 3,4,1−1,9,5,0
仕上 FINISH 図示
材質 MATERIAL 図示
R度 SCALE 1/3.5
第三角法 third angle projection
機種名称 MODEL τDISCモータ FD400-103-LS-R005 (2rps ABS) FD40-422L02ENNR005
図面名称 TITLE 外形図(ABS R005 Zn)
図面番号 DRAWING No. SE−88440 REV.