製品番号 (PRODUCT No)	機種名称 型式 (MODEL)	平行度 H (mm)
248−032*	DD400-250-LSP5 (2rps_ABS) DD40-942L02CNN-P	0.1
248−401*	DD400-250-LSP5H (2rps_ABS) DD40-942L02CNN-PH	0.02

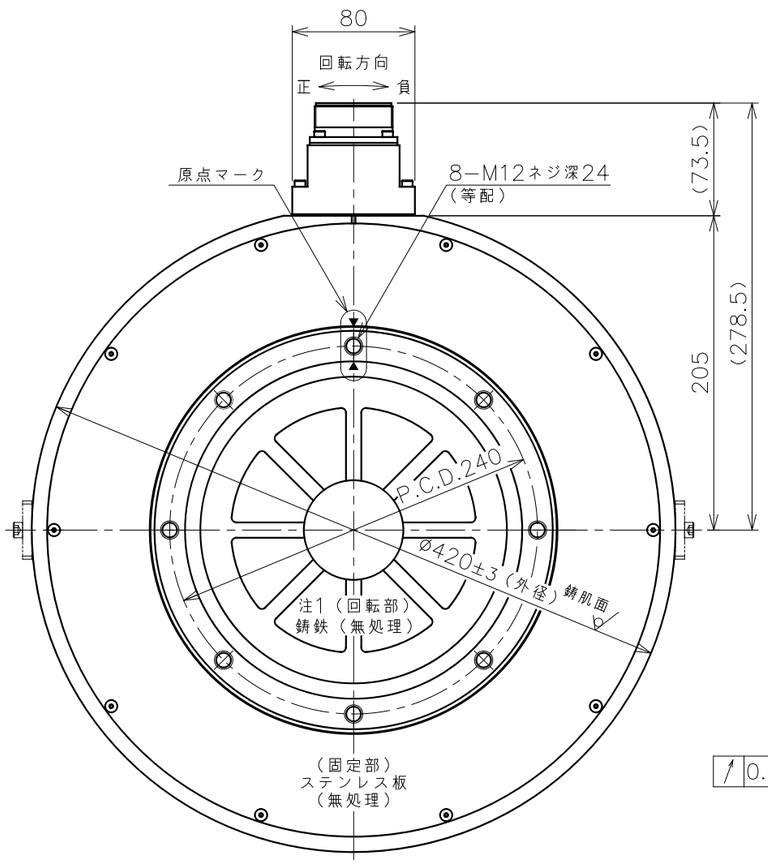

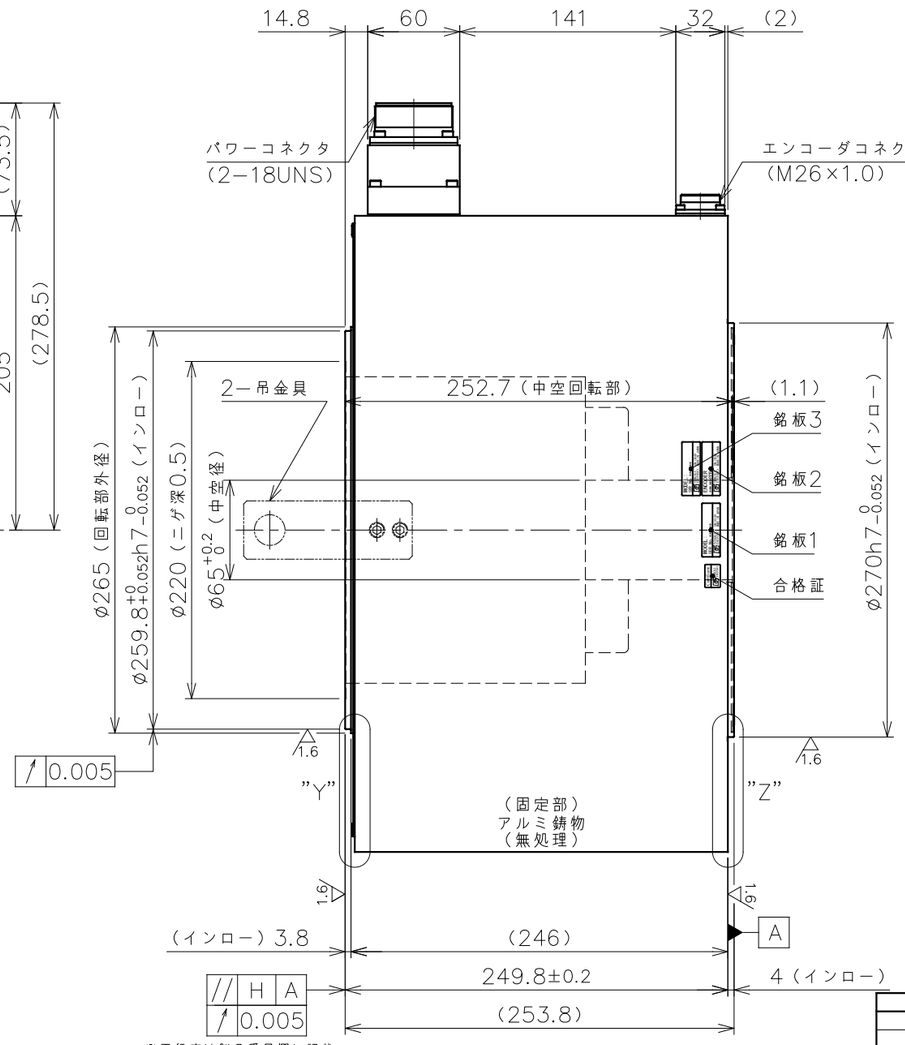

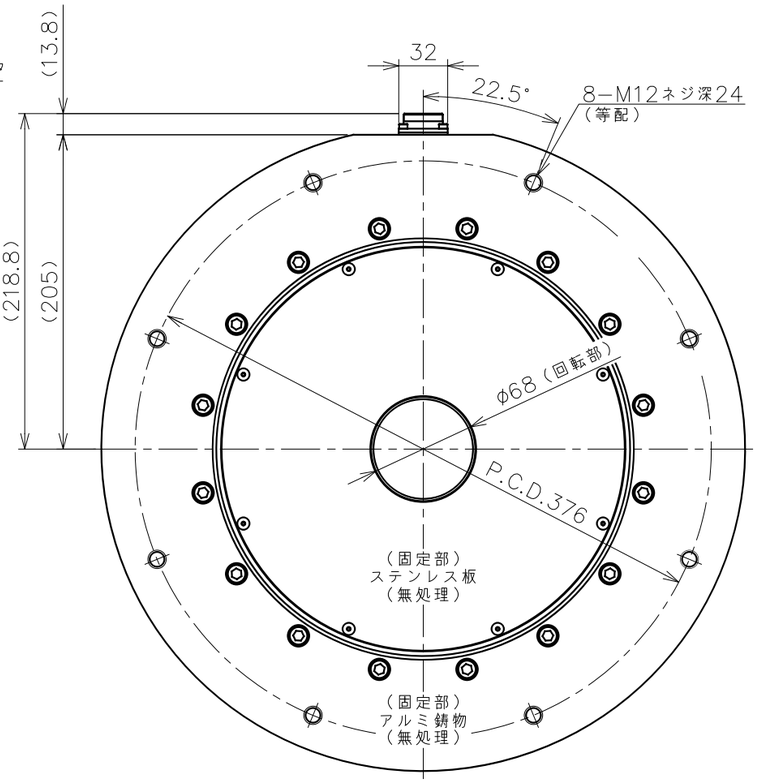

注：ケーブル配置は底面図を正とする。

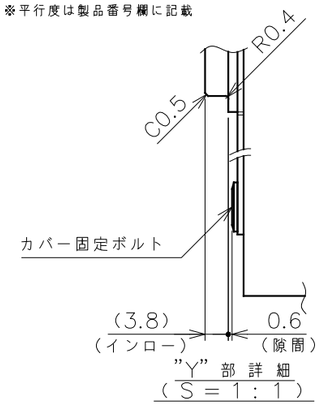

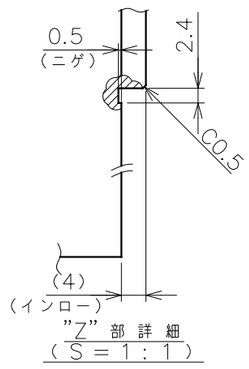

モータ仕様

項目	単位	値	
定格トルク	N·m	750	
最大トルク	N·m	1650	
定格電流	A	51	
定格回転数	rps	2.0	
定格出力	kW	9.4	
エンコーダタイプ	−	光学式1回転アブソリュート	
出力信号	−	シリアル通信	
インタポレーションユニット	−	モータに内蔵	
検出パルス	ppr	6,815,744	
電気的検出分解能	秒	0.191	
許容モーメント荷重	N·m	3000	◆
許容アキシャル荷重	kN	55	◆
ラジアル振れ (無負荷)	mm	0.005	
アキシャル振れ (無負荷)	mm	0.005	
平行度	mm	図面上部に記載	
絶対位置決め精度	秒	±50 (OP:±10)	
繰返し位置決め精度 (往復動作時)	秒	±1	
ロータ慣性モーメント	kg·m²	0.915	
質量	kg	140	
磁極検出方式	−	絶対位置検出	
使用電源	ACV	3相200V	
組合せドライバ (VCII)	kW	15	
定格の種類	−	連続 (S1)	
取付方向	−	回転部水平上下向	☆
保護等級	IP	44	
使用環境温度	℃	0~40	
使用環境湿度 (結露無)	%	85以下	
耐振動	G	1 (3方向各2h)	
耐電圧		AC 1500V/1分間	
絶縁抵抗	Ω	100M以上	

◆ 荷重によりベアリング寿命、振れ精度は異なります。 ☆ 水平方向以外につきましては、ご相談ください。

銘板詳細

図中表記	銘板名
銘板1	モータ銘板
銘板2	エンコーダ銘板
銘板3	エンコーダソフト銘板

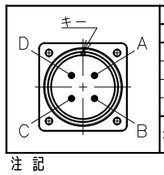

パワーコネクタPIN配列

PIN	信号	線色
A	U相	赤
B	V相	白
C	W相	黒
D	アース	緑

コネクタ：D/MS3102A32-17P (DDK)

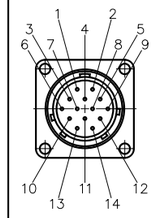

エンコーダコネクタPIN配列

PIN	信号	線色	
1	EP5	橙/赤1	
2	GND	橙/黒1	
3	EP5	灰/赤1	
4	GND	灰/黒1	
5	N.C.	−	
6	SD1	白/赤1	
7	SD1*	白/黒1	
8	N.C.	−	
9	N.C.	−	
10	TXD	黄/赤1	注3 メーカ専用
11	RXD	黄/黒1	注3 メーカ専用
12	FG	シールド	
13	BOOT	桃/赤1	注3 メーカ専用
14	GND	桃/黒1	注3 メーカ専用

NJW-2414-RM (七星科学研究所)

注記

1. 回転部は無表面処理につき防錆剤を塗布して納入します。モータ使用時は防錆剤を剥がして下さい。
2. 許容アキシャル荷重及び、許容モーメント荷重仕様値は各々が単独で作用した場合の最大許容値です。
   アキシャル,ラジアル,モーメント荷重の複合荷重が作用する場合や寿命に関してはお問い合わせ下さい。
3. エンコーダ故障に繋がる為、エンコーダコネクタのメーカー専用ピン (10,11,13,14) に配線を行わないで下さい。
4. 適用パワーケーブル：PNSケーブル NCR−XBBVA−**0 (254−3500~3550, 固定用のみ)
5. 適用エンコーダケーブル：ERAケーブル NCR−XBGFB−**0 (255−3740~3760, 256−1900~1960)
6. モータ外周は錆肌 (勾配有) です。
7. 回転部インロー上面の平行度保証値はモータ回転部、固定部の原点を合わせた停止状態での値です。アキシャル振れは含みません。

変更 REV. MARK / 出図 ENTRY No.	記事 REV. NOTE	APPROVED DATE	CHECKED DATE	DESIGNED DATE
△				
△				
△				

備考 NOTE File name/SE−74420B.dwg

承認 APPROVED | 照査 CHECKED | 設計 DESIGNED

NIKKI DENSO CKD日機電装株式会社

出図番号 ENTRY No. R,1,−,7,1,3,3,7

製品番号 PRODUCT No. 図面上部に記載

仕上 FINISH 図示

材質 MATERIAL 図示

R度 SCALE 1/4

第三角法 third angle projection

機種名称 MODEL TDISCモータ DD400-250-LSP5 (H) (2rps_ABS) DD40-942L02CNN-P (H)

図面名称 TITLE 外形図 (ABS) 高精度

図面番号 DRAWING No. SE−74420 REV. B