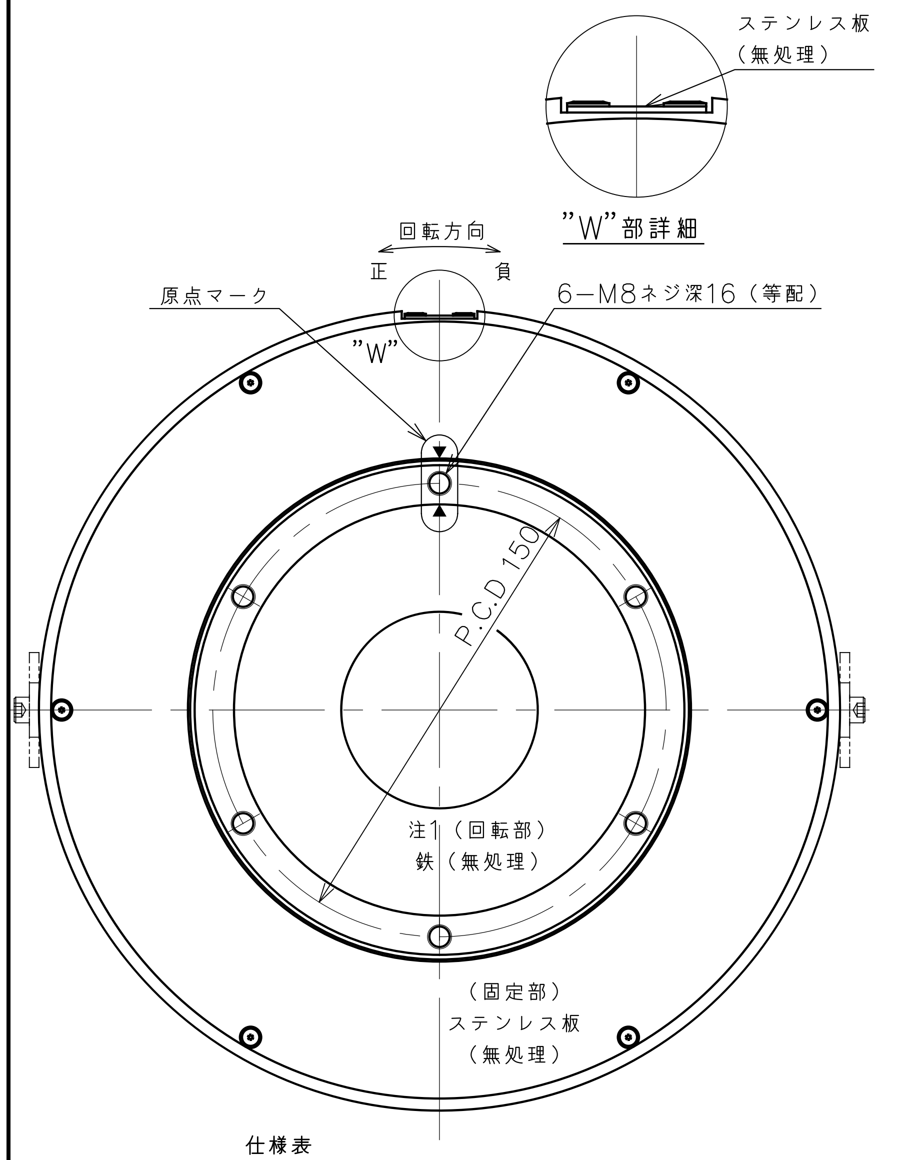
ステンレス板
（無処理）
"W"部詳細
回転方向
正
負
原点マーク
"W"
6−M8ネジ深16（等配）
P.C.D 150
注1（回転部）
鉄（無処理）
（固定部）
ステンレス板
（無処理）

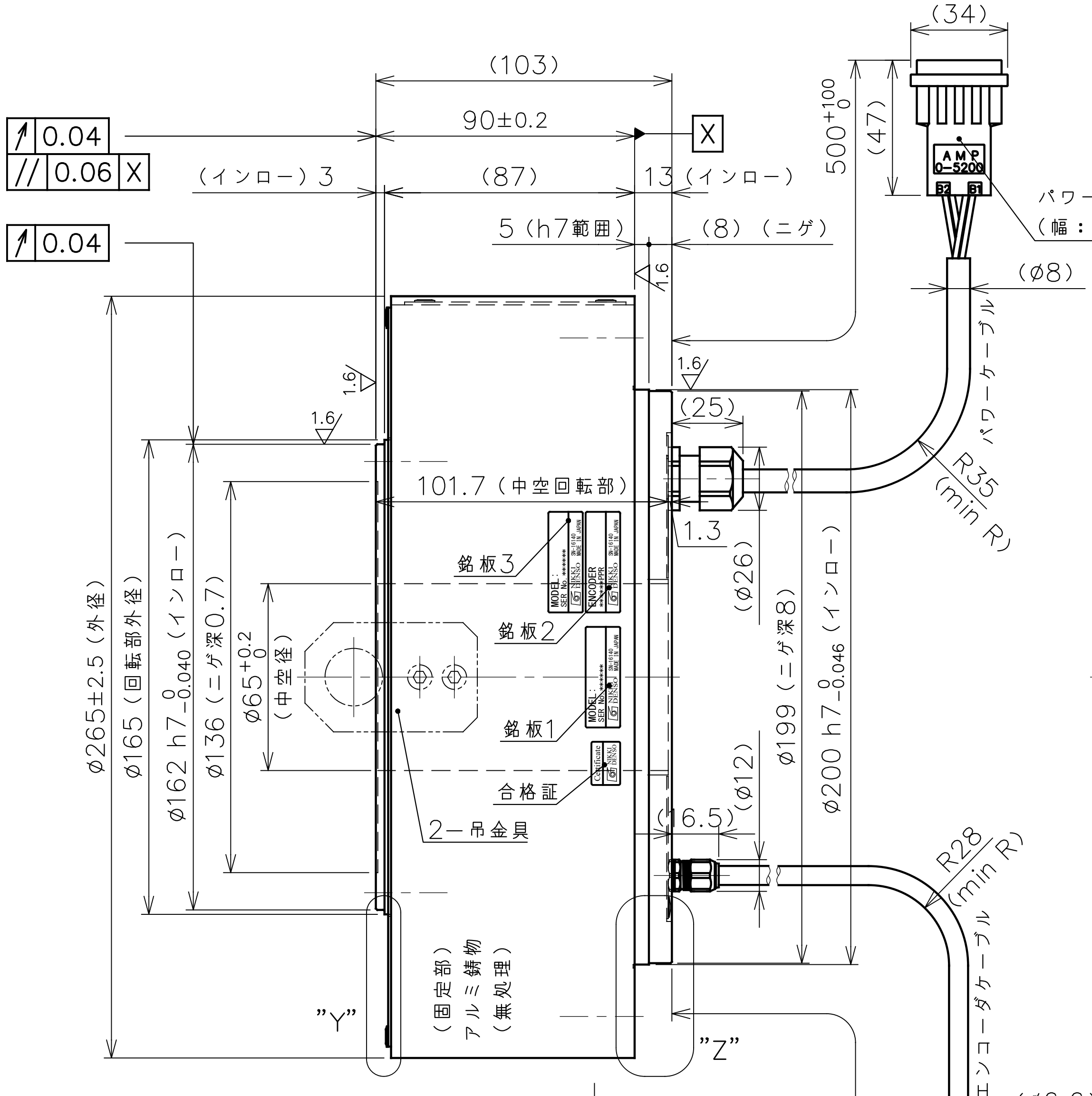
(103)
90±0.2
X
0.04
0.06 X
0.04
（インロー）3
(87)
13（インロー）
5（h7範囲）
(8)（ニゲ）
1.6
1.6
1.6
1.6
101.7（中空回転部）
銘板3
銘板2
銘板1
合格証
2−吊金具
Ø265±2.5（外径）
Ø165（回転部外径）
Ø162 h7$^{0}_{-0.040}$（インロー）
Ø136（ニゲ深0.7）
Ø65$^{+0.2}_{0}$（中空径）
（固定部）
アルミ鋳物
（無処理）
"Y"
"Z"
(34)
500$^{+100}_{0}$
(47)
パワーコネクタ
（幅：27mm）
(Ø8)
パワーケーブル
(25)
R35
(min R)
1.3
(Ø26)
(Ø12)
Ø199（ニゲ深8）
Ø200 h7$^{0}_{-0.046}$（インロー）
(16.5)
R28
(min R)
エンコーダケーブル
(Ø6.6)
500$^{+100}_{0}$
(23.2)
(30.1)
エンコーダコネクタ
（厚み：16.9mm）

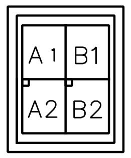

パワーコネクタ
タブハウジング
1−917808−2（TE製）
タブコンタクト
917804−2（TE製）

パワーコネクタPIN配置表

PIN	信 号	線 色
B1	U相	赤
B2	V相	白
A1	W相	黒
A2	アース	緑

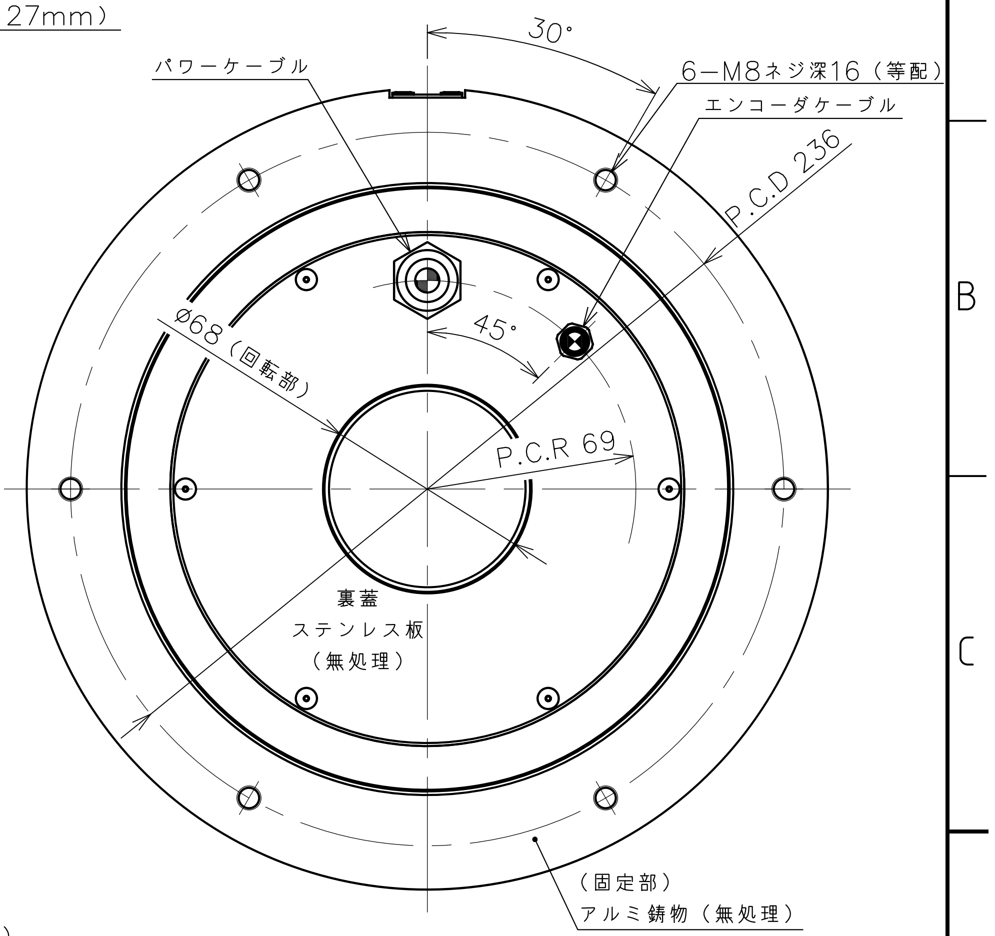
30°
6−M8ネジ深16（等配）
パワーケーブル
エンコーダケーブル
P.C.D 236
Ø68（回転部）
45°
P.C.R 69
裏蓋
ステンレス板
（無処理）
（固定部）
アルミ鋳物（無処理）

注：ケーブル配置は底面図を正とする。

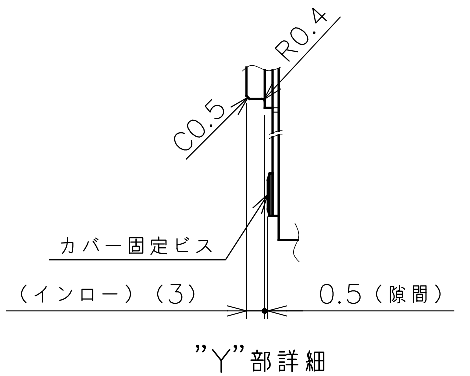
R0.4
C0.5
カバー固定ビス
（インロー）(3)
0.5（隙間）

"Y"部詳細

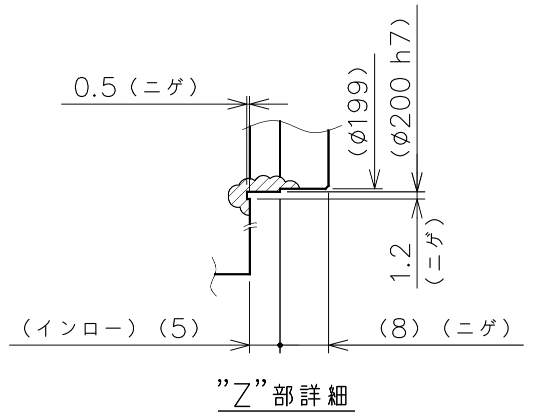
0.5（ニゲ）
(Ø199)
(Ø200 h7)
1.2
（ニゲ）
（インロー）(5)
(8)（ニゲ）

"Z"部詳細

印字側

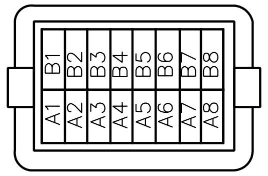
B1
B2
B3
B4
B5
B6
B7
B8
A1
A2
A3
A4
A5
A6
A7
A8

エンコーダコネクタ
タブハウジング
J21DPM−16V−KY（JST製）
タブコンタクト
SJ2M−002GF−M1.0N（JST製）

エンコーダコネクタPIN配置表

PIN	信 号
A1	EP5
B1	GND
A2	EP5
B2	GND
A3	SD1
B3	SD1*
A4	N.C.
B4	N.C.
A5	N.C.
B5	N.C.
A6	メーカー専用（注3）
B6	メーカー専用（注3）
A7	メーカー専用（注3）
B7	メーカー専用（注3）
A8	N.C.
B8	FG

空きピン：A4、A5、,A8、B4、B5

仕様表

項 目	単位	仕様	
定格トルク	N·m	42	
最大トルク	N·m	100	
定格電流	A	6.3	
定格回転数	rps	2	
定格出力	W	528	
エンコーダタイプ	光学式 1回転 アブソリュート		
出力信号	シリアル通信		
インタポレーションユニット	モータに内蔵		
検出パルス	ppr	6,815,744	
電気的検出分解能	秒	0.191	
許容モーメント荷重	N·m	315	◆
許容アキシャル荷重	N	22,500	◆
ラジアル振れ（無負荷）	mm	0.04	
アキシャル振れ（無負荷）	mm	0.04	
平行度	mm	0.06	
絶対位置決め精度	秒	±50（OP：±10）	
繰返し位置決め精度（往復動作時）	秒	±1	
ロータ慣性モーメント	kg·m²	0.04	
質量	kg	20	
磁極検出方式	絶対位置検出		
使用電源	ACV	3相200V	
組合せドライバ	kW	0.8	
定格の種類	―	連続（S1）	
取付方向	―	回転部水平上下向	☆
保護等級	IP	44	
使用環境温度	℃	0〜40	
使用環境湿度（結露無）	%	85以下	
耐振動	G	1	
耐電圧	AC 1500V／1分間		
絶縁抵抗	Ω	100M以上	

◆ 荷重によりベアリング寿命、振れ精度は異なります。
☆ 水平方向以外につきましては、ご相談ください。

注 記

1.回転部には表面処理がありません。防錆剤を塗布して納入しますのでモータ使用時には防錆剤を剥がしてください。

2.仕様表の許容アキシャル荷重及び、許容モーメント荷重は各々が単独で作用した場合の最大許容値です。アキシャル荷重、ラジアル荷重、モーメント荷重の複合荷重が作用する場合や寿命に関してはお問い合わせ下さい。

3.エンコーダコネクタのメーカー専用ピン（A6〜B7）には配線を行わないで下さい。エンコーダの故障に繋がります。

銘板詳細表

図示	銘 板 詳 細
銘板1	モータ銘板
銘板2	エンコーダ銘板
銘板3	エンコーダソフト銘板

変更 REV. MARK 出図 ENTRY No.	記事 REV. NOTE	APPROVED DATE	CHECKED DATE	DESIGNED DATE

備考 NOTE File name/SE−71350.dwg
出図番号 ENTRY No. R1−71011
製品番号 PRODUCT No. 247−9980

承認 APPROVED	照査 CHECKED	設計 DESIGNED

NIKKI DENSO CKD日機電装株式会社

美装 FINISH 図示
材質 MATERIAL 図示
尺度 SCALE 1／2.5
第三角法 third angle projection

機種名称 MODEL τDISCモータ DD250−90−LS（ABS） DD25−521L02CNN
図面名称 TITLE 外形図（ABS）
図面番号 DRAWING No. SE−71350
REV.