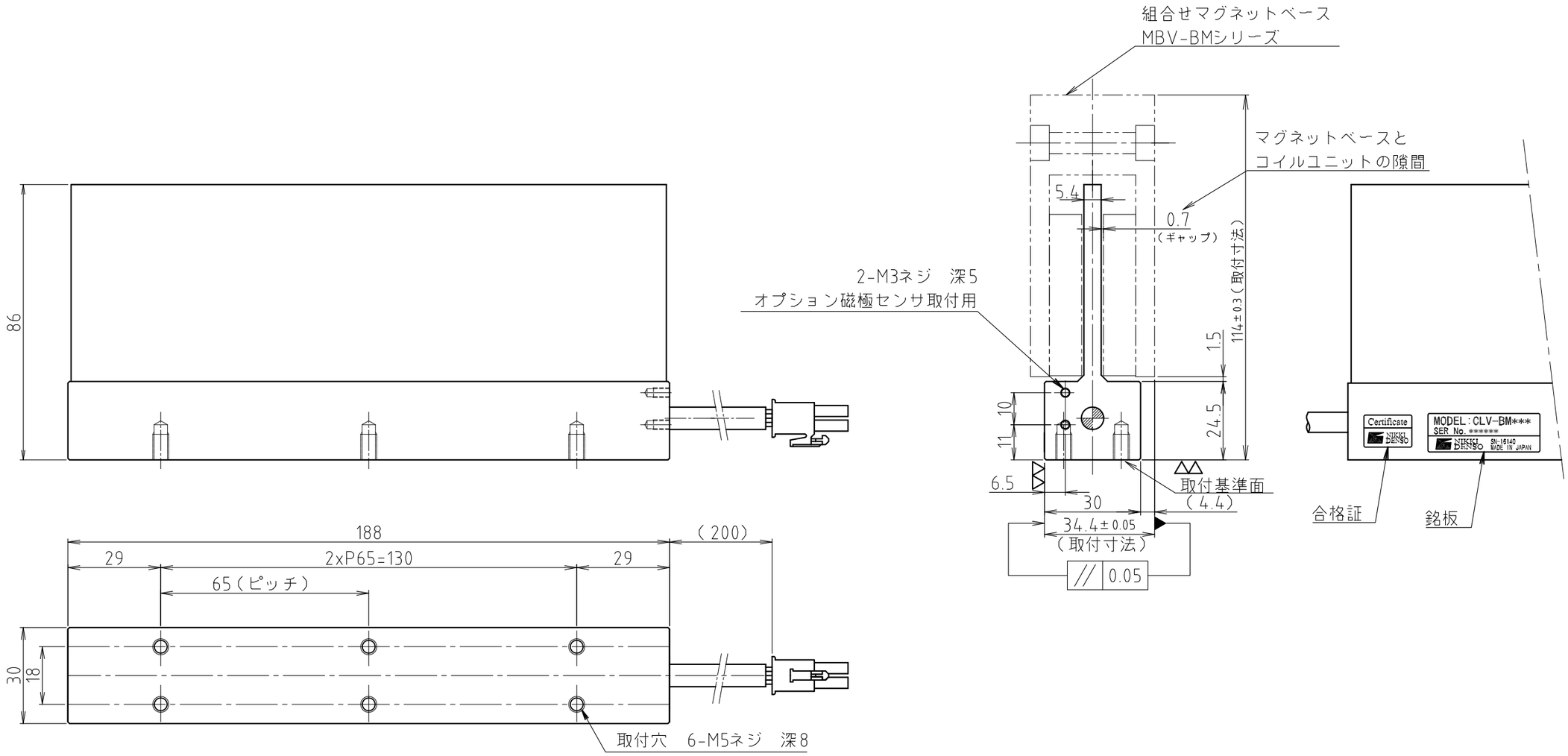

質量：0.72kg

ﾘﾆｱﾓｰﾀ ｺｱﾚｽ高推力 NVA-BM CLﾕﾆｯﾄ CLV-BMC01A2B (150N 底面)

SE－36971A